(19) 대한민국특허청(KR)
(12) 등록디자인공보(S)

(45) 공고일자 2014년05월15일
(11) 등록번호 30-0743463
(24) 등록일자 2014년05월09일

(52) 분류 H1-03
(51) 국제분류 06-04
(21) 출원번호 30-2013-0025211
(22) 출원일자 2013년05월14일

(73) 디자인권자
(주)피앤케이하이테크
인천광역시 남동구 남동서로53번길 38, 남동우리타운 에이-302 (고잔동)
(72) 창작자
박인국
인천광역시 남동구 논고개로 10, 1204동 201호(논현동, 에코메트로한화꿈에그린아파트)
(74) 대리인
박준연
담당심사관 : 이철승

(54) 명칭 **인버터용 케이스**

입체디자인도면

디자인의 대상이 되는 물품

인버터용 케이스

디자인의 설명

1. 재질은 금속재임.

2. 본원 디자인은 배터리 등의 저전압 직류를 입력받아 상용 전압의 교류로 출력하는 인버터 제품에 있어서, 그 외관을 형성하면서 방열 효과를 갖을 수 있도록 방열 구조의 모양을 갖는 인버터용 케이스로서,

참고도 1과 같이 상,하 구획되어 분리되는 두 개의 케이스 몸체로 이루어지되 결합시에 일부 중첩되는 부분에서 '나사체결구멍'을 통해 상,하 케이스 몸체를 나사 체결 하여 고정하도록 되어 있고, 하부 케이스 몸체의 외측벽은 다수의 돌출된 방열핀을 형성하되 나사 체결이 가능하도록 참고도 2에서 보인 바와 같이 방열핀 홈(하부케이스의 상부로부터 두 번째 홈)에 일반적인 나사의 나사산과 결합되어 나사를 지지할 수 있도록 하기 위해 살짝 융기된 돌출부가 형성되어 있음.

3. 본원 디자인 인버터용 케이스 내부에는 회로기판 등의 내장부품을 안착 고정시켜 사용할 수 있는데, 이를 위해 참고도 2의 회로기판(PCB) 안착부에 회로기판을 고정할 적당한 위치로 다수의 나사홀들을 뚫어 회로기판 등의 내장부품을 나사홀에 고정하여 사용할 수 있음.

4. 본원 디자인의 개구된 전면 및 후면에는 참고도 3 내지 참고도 5에서 보인 바와 같이 회로기판과 연결되는 전면패널 및 후면패널을 별도 장착하여 사용되는 것이며, 본원 디자인 인버터용 케이스는 몸체의 저면의 전,후방부에 참고도 3 내지 5에서 보인 바와같이 별도의 브라켓을 결합하여 타 구조물에 고정 설치할 수 있음.

디자인 창작 내용의 요점

"인버터용 케이스"의 형상과 모양의 결합을 디자인 창작내용의 요점으로 함.

사시도

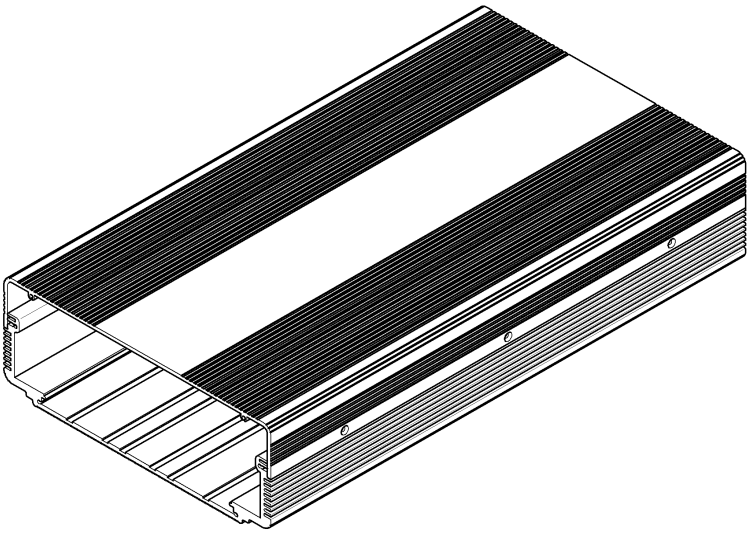

정면도

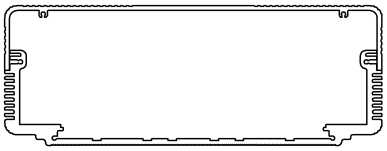

배면도

정면도와 동일.

좌측면도

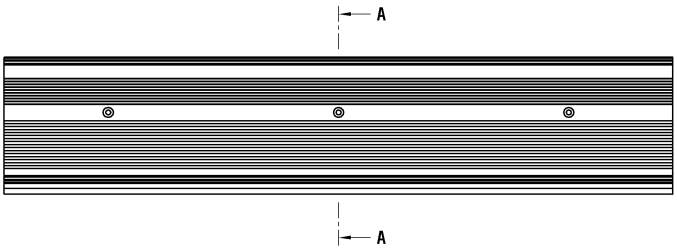

우측면도

좌측면도와 동일.

평면도

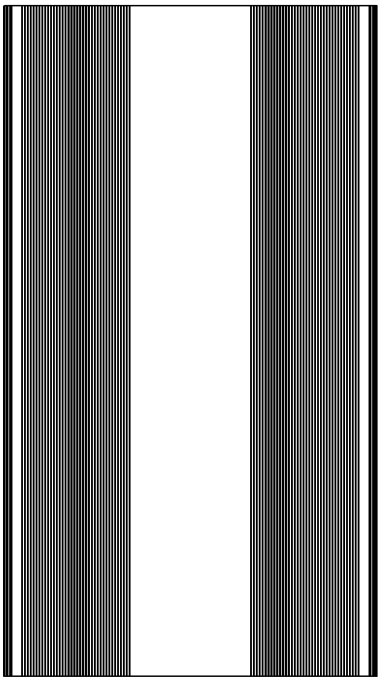

저면도

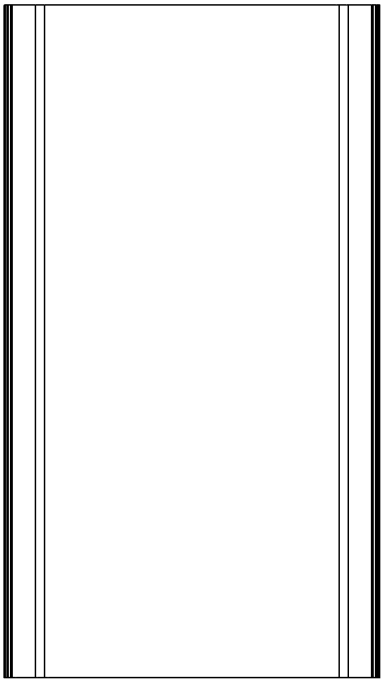

참고도1

분해 사시도

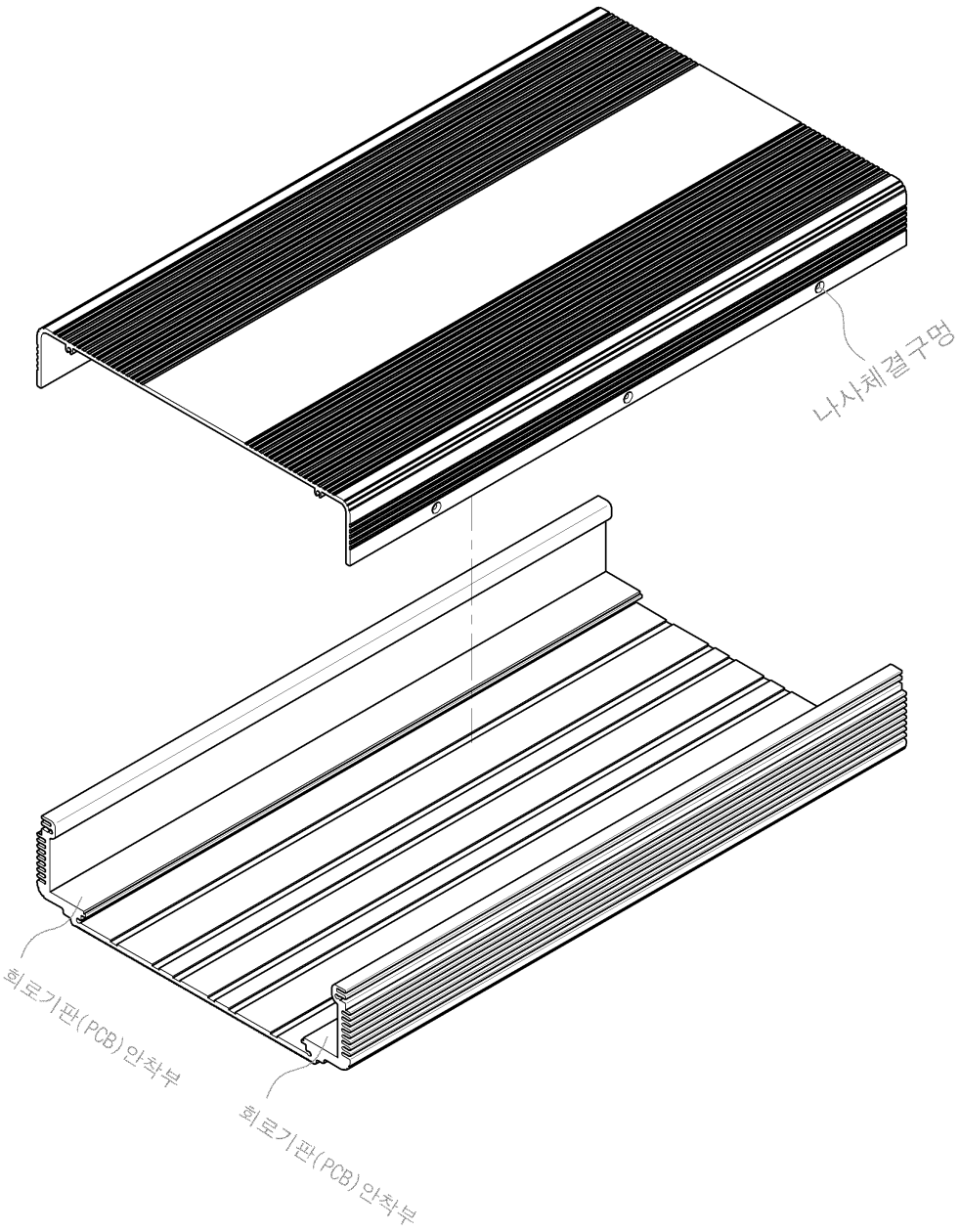

참고도2

A - A선 단면도

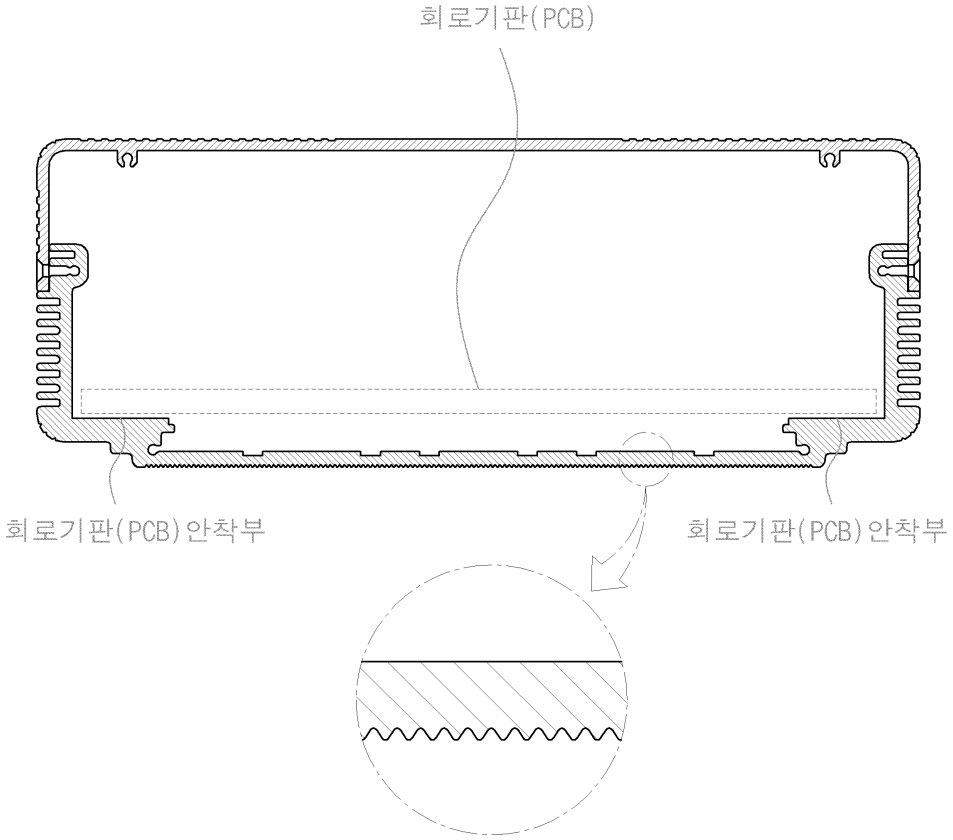

참고도3

도면대용 참고사진

참고도4

도면대용 참고사진

참고도5

도면대용 참고사진