(19) 대한민국특허청(KR)
(12) 등록디자인공보(S)

(45) 공고일자 2019년05월03일
(11) 등록번호 30-1004849
(24) 등록일자 2019년04월26일

(52) 분류 J7-56
(51) 국제분류 24-04
(21) 출원번호 30-2018-0035859
(22) 출원일자 2018년08월02일

(73) 디자인권자

금창하이테크 주식회사

경상북도 김천시 아포읍 아포공단길 59 ()

(72) 창작자

김국천

대구광역시 북구 유통단지로13길 41 (산격동)

(74) 대리인

특허법인다울

담당심사관 : 정혜영

(54) 명칭 **찜질기용 좌욕판**

디자인도면

물품류

제24류

디자인의 대상이 되는 물품

찜질기용 좌욕판

디자인의 설명

1. 재질은 목재, 합성수지재, 세라믹재, 석재 등임.

2. 본원 디자인은 찜질기에서 방출되는 원적외선으로 좌욕할 수 있도록 찜질기의 발열면 위에 배치하여 그 위에 사람이 앉는 방식으로 사용되는 것으로, 중심부에 개구부가 형성된 시트를 구비하고 상기 시트가 찜질기의 발열면으로부터 소정 거리 이격되도록 양측 단부에 지지대를 구비함으로써, 찜질기의 발열면 위에 배치하여 사용 시 상기 개구부를 통해 원적외선이 좌욕부위에 전달될 수 있도록 설계된 것임.

3. 도면 1.1은 본원 디자인을 사시 방향에서 바라본 도면이며, 도면 1.2는 본원 디자인을 정면 방향에서 바라본 도면이며, 도면 1.3은 본원 디자인을 배면 방향에서 바라본 도면이며, 도면 1.4는 본원 디자인을 좌측 방향에서 바라본 도면이며, 도면 1.5는 본원 디자인을 우측 방향에서 바라본 도면이며, 도면 1.6은 본원 디자인을 평면 방향에서 바라본 도면이며, 도면 1.7은 본원 디자인을 저면 방향에서 바라본 도면이며, 참고도면 1.1은 본원 디자인의 사용예를 보여주는 도면임.

디자인 창작 내용의 요점

본원 디자인은 "찜질기용 좌욕판"의 형상과 모양의 결합을 디자인 창작내용의 요점으로 함.

도면 1.1

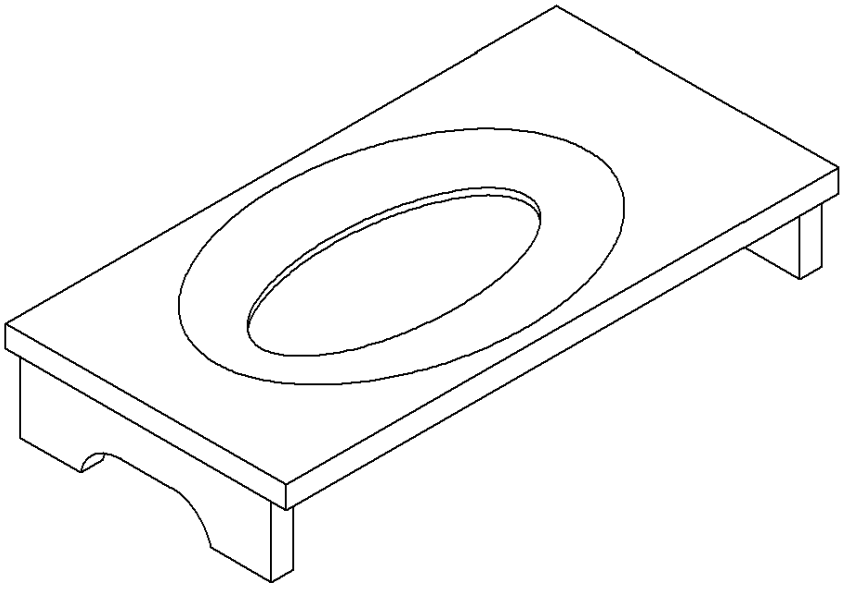

도면 1.2

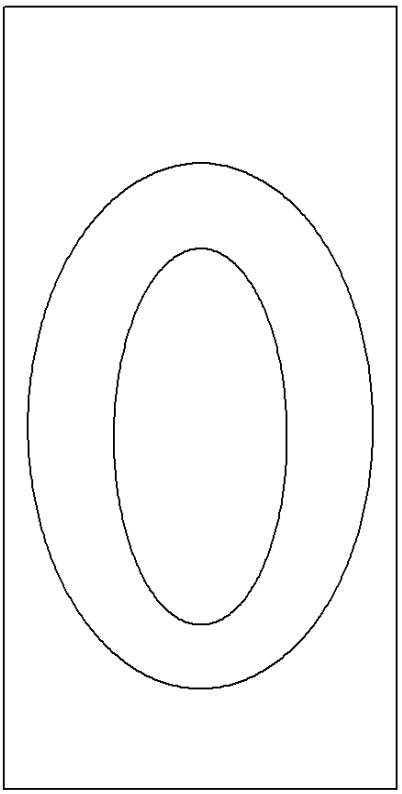

도면 1.3

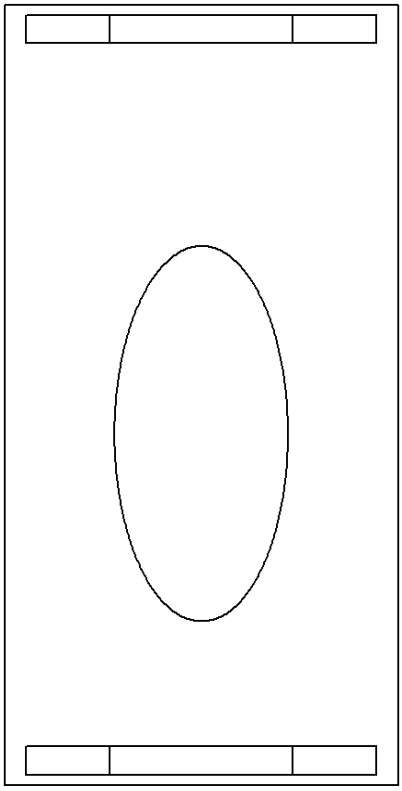

도면 1.4

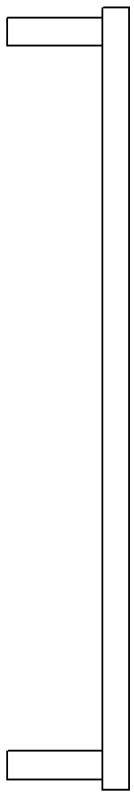

도면 1.5

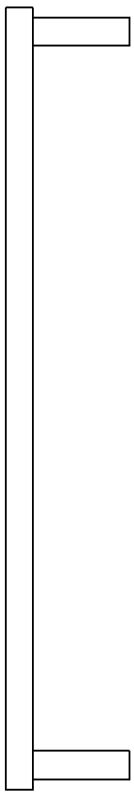

도면 1.6

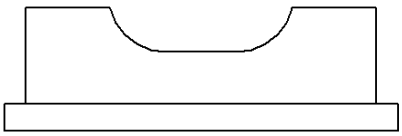

도면 1.7

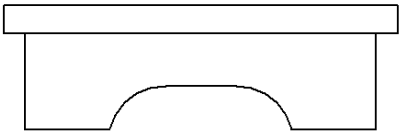
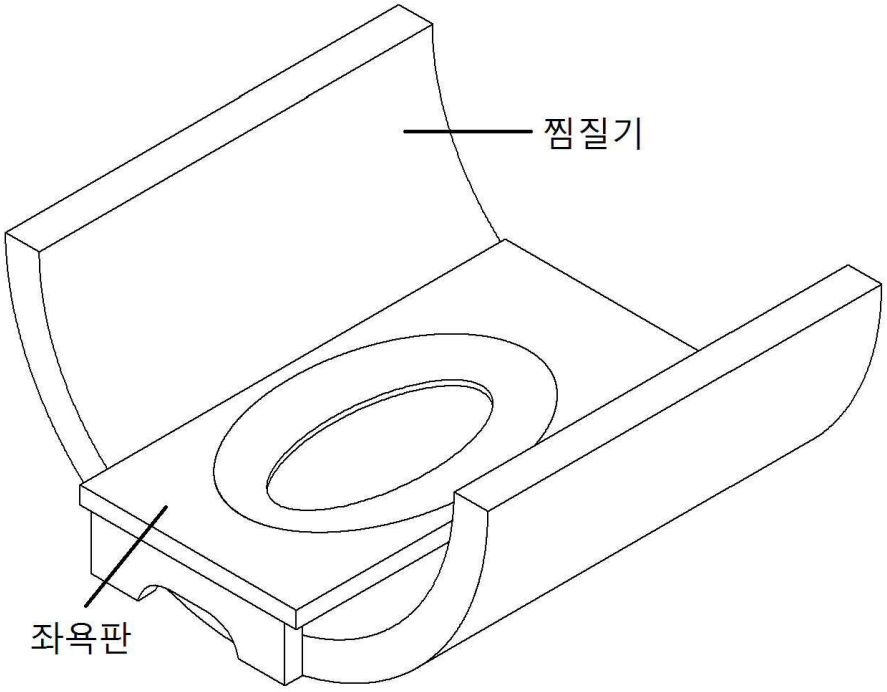
참고도면1.1