(19) 대한민국특허청(KR)
(12) 공개특허공보(A)

(11) 공개번호 10-2020-0145447
(43) 공개일자 2020년12월30일

(51) 국제특허분류(Int. Cl.)
A46B 11/00 (2006.01) *A46B 5/02* (2006.01)
(52) CPC특허분류
A46B 11/002 (2013.01)
A46B 11/0006 (2013.01)
(21) 출원번호 10-2019-0074484
(22) 출원일자 2019년06월21일
심사청구일자 없음

(71) 출원인
이지영
경상남도 창원시 마산회원구 내서읍 숲속로 8, 405동 802호(숲속마을주공그린빌4단지)
(72) 발명자
이지영
경상남도 창원시 마산회원구 내서읍 숲속로 8, 405동 802호(숲속마을주공그린빌4단지)

전체 청구항 수 : 총 5 항

(54) 발명의 명칭 **치약 장착 형 칫솔**

(57) 요 약

본 발명은 치약 장착 형 칫솔에 관한 것으로서 칫솔 본체에 의하여 치약을 짜게 될 경우 치약이 관을 통해 칫솔의 솔까지 올라와 솔에 자동으로 스며들 수 있게 하고, 치약 본체에 의하여 손으로 편하게 잡을 수 있게 하고, 버튼에 의하여 치약을 사용할 경우와 사용하지 않을 경우를 구분할 수 있게 하고, 뚜껑에 의하여 위생을 지킬 수

(뒷면에 계속)

대 표 도 - 도1

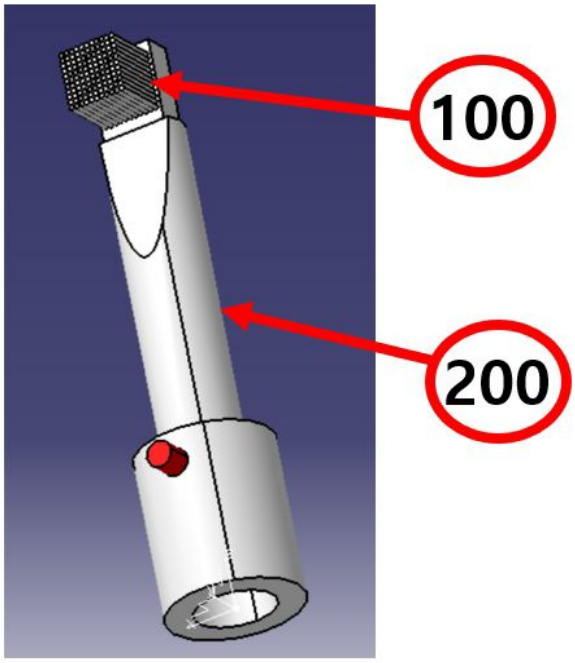

있게 함으로써 양치를 해야할 경우 두 가지 모두를 챙겨야 한다는 번거로움이 존재하는 문제점을 해소하도록 함으로써 기존의 양치를 해야할 경우 두 가지 모두를 챙겨야 한다는 번거로움이 존재하는 문제점을 해소 하도록 한 것이다.

즉 본 발명은, 칫솔에 있어서 양치를 잘 할 수 있게 미세한 모로 구성한 솔, 치약을 짜게 될 경우 치약이 관을 통해 칫솔의 솔까지 올라와 솔에 자동으로 스며들 수 있게 칫솔 안에 치약 입구에서 시작되는 관을 구성한 칫솔 본체, 손으로 편하게 잡을 수 있게 원통형으로 구성한 치약 본체, 치약을 사용할 경우와 사용하지 않을 경우를 구분할 수 있게 스프링을 이용해 관을 막을 수 있게한 버튼, 위생을 지킬 수 있게 원기둥 모양을 만들고 난 후 통의 양옆면에 가늘고 긴 구멍을 내서 공기가 통하게 형성한 뚜껑으로 구성한 것이다.

따라서, 본 발명은 칫솔 본체에 의하여 치약을 짜게 될 경우 치약이 관을 통해 칫솔의 솔까지 올라와 솔에 자동으로 스며들 수 있게 하고, 치약 본체에 의하여 손으로 편하게 잡을 수 있게 하고, 버튼에 의하여 치약을 사용할 경우와 사용하지 않을 경우를 구분할 수 있게 하고, 뚜껑에 의하여 위생을 지킬 수 있게 함으로써 양치를 해야할 경우 두 가지 모두를 챙겨야 한다는 번거로움이 존재하는 문제점을 해소하도록 함으로써 기존의 양치를 해야할 경우 두 가지 모두를 챙겨야 한다는 번거로움이 존재하는 문제점을 해소하도록 한 효과를 갖는 것이다.

(52) CPC특허분류
A46B 11/0086 (2013.01)
A46B 11/0089 (2013.01)
A46B 5/021 (2013.01)
A46B 2200/1066 (2013.01)

명 세 서

청구범위

청구항 1

칫솔에 있어서,

양치를 잘 할 수 있게 미세한 모로 구성한 (100)솔, 치약을 짜게 될 경우 치약이 관을 통해 칫솔의 솔까지 올라와 솔에 자동으로 스며들 수 있게 칫솔 안에 치약 입구에서 시작되는 관을 구성한 (200)칫솔 본체, 손으로 편하게 잡을 수 있게 원통형으로 구성한 (300)치약 본체, 치약을 사용할 경우와 사용하지 않을 경우를 구분할 수 있게 스프링을 이용해 관을 막을 수 있게한 (400)버튼, 위생을 지킬 수 있게 원기둥 모양을 만들고 난 후 통의 양옆면에 가늘고 긴 구멍을 내서 공기가 통하게 형성한 (500)뚜껑으로 구성 된 것을 특징으로 하는 치약 장착 형 칫솔.

청구항 2

제 1항에 있어서,

(200)칫솔 본체를 통하여 치약을 짜게 될 경우 치약이 관을 통해 칫솔의 솔까지 올라와 솔에 자동으로 스며들 수 있게 칫솔 안에 치약 입구에서 시작되는 관을 구성함을 특징으로 하는 치약 장착 형 칫솔.

청구항 3

제 1항에 있어서,

(300)치약 본체를 통하여 손으로 편하게 잡을 수 있게 원통형으로 구성함을 특징으로 하는 치약 장착 형 칫솔.

청구항 4

제 1항에 있어서,

(400)버튼을 통하여 치약을 사용할 경우와 사용하지 않을 경우를 구분할 수 있게 스프링을 이용해 관을 막을 수 있게함을 특징으로 하는 치약 장착 형 칫솔.

청구항 5

제 1항에 있어서,

(500)뚜껑을 통하여 위생을 지킬 수 있게 원기둥 모양을 만들고 난 후 통의 양옆면에 가늘고 긴 구멍을 내서 공기가 통하게 형성함을 특징으로 하는 치약 장착 형 칫솔.

발명의 설명

기 술 분 야

[0001] 본 발명은 치약 장착 형 칫솔에 관한 것으로서,

[0002] 더욱 상세하게는 칫솔에 있어서,

[0003] 양치를 잘 할 수 있게 미세한 모로 구성한 솔, 치약을 짜게 될 경우 치약이 관을 통해 칫솔의 솔까지 올라와 솔에 자동으로 스며들 수 있게 칫솔 안에 치약 입구에서 시작되는 관을 구성한 칫솔 본체, 손으로 편하게 잡을 수 있게 원통형으로 구성한 치약 본체, 치약을 사용할 경우와 사용하지 않을 경우를 구분할 수 있게 스프링을 이용해 관을 막을 수 있게한 버튼, 위생을 지킬 수 있게 원기둥 모양을 만들고 난 후 통의 양옆면에 가늘고 긴 구멍을 내서 공기가 통하게 형성한 뚜껑으로 구성 하여서,

[0004] 칫솔 본체에 의하여 치약을 짜게 될 경우 치약이 관을 통해 칫솔의 솔까지 올라와 솔에 자동으로 스며들 수 있게 하고, 치약 본체에 의하여 손으로 편하게 잡을 수 있게 하고, 버튼에 의하여 치약을 사용할 경우와 사용하지 않을 경우를 구분할 수 있게 하고, 뚜껑에 의하여 위생을 지킬 수 있게 함으로써 양치를 해야할 경우 두 가지

모두를 챙겨야 한다는 번거로움이 존재하는 문제점을 해소하도록 함을 목적으로 한 것이다.

배 경 기 술

[0005] 일반적으로 칫솔은 사용자가 양치를 할때 사용하는 것이다.

[0006] 상기한 바와 같이 칫솔은 솔, 칫솔 본체로 구성된 것이다.

[0007] 이상과 같은 칫솔은 칫솔 본체를 손으로 잡고 솔을 이용해 사용하는 것이다.

[0008] 그러나 상기한 바와 같은 종래의 칫솔은 양치를 해야할 경우 두 가지 모두를 챙겨야 한다는 번거로움이 존재하는 문제점이 있었다.

선행기술문헌

특허문헌

[0009] (특허문헌 0001) 대한민국 특허(실용신안) 공개 제1020190069392호

발명의 내용

해결하려는 과제

[0010] 이에 본 발명은 종래의 칫솔이 양치를 해야할 경우 두 가지 모두를 챙겨야 한다는 번거로움이 존재하는 문제점을 해결하기 위한 것이다.

과제의 해결 수단

[0011] 즉, 본 발명은 양치를 잘 할 수 있게 미세한 모로 구성한 솔, 치약을 짜게 될 경우 치약이 관을 통해 칫솔의 솔까지 올라와 솔에 자동으로 스며들 수 있게 칫솔 안에 치약 입구에서 시작되는 관을 구성한 칫솔 본체, 손으로 편하게 잡을 수 있게 원통형으로 구성한 치약 본체, 치약을 사용할 경우와 사용하지 않을 경우를 구분할 수 있게 스프링을 이용해 관을 막을 수 있게한 버튼, 위생을 지킬 수 있게 원기둥 모양을 만들고 난 후 통의 양옆면에 가늘고 긴 구멍을 내서 공기가 통하게 형성한 뚜껑으로 구성한 것이다.

발명의 효과

[0012] 따라서 본 발명은 양치를 잘 할 수 있게 미세한 모로 구성한 솔, 치약을 짜게 될 경우 치약이 관을 통해 칫솔의 솔까지 올라와 솔에 자동으로 스며들 수 있게 칫솔 안에 치약 입구에서 시작되는 관을 구성한 칫솔 본체, 손으로 편하게 잡을 수 있게 원통형으로 구성한 치약 본체, 치약을 사용할 경우와 사용하지 않을 경우를 구분할 수 있게 스프링을 이용해 관을 막을 수 있게한 버튼, 위생을 지킬 수 있게 원기둥 모양을 만들고 난 후 통의 양옆면에 가늘고 긴 구멍을 내서 공기가 통하게 형성한 뚜껑으로 구성 함으로써, 칫솔 본체에 의하여 치약을 짜게 될 경우 치약이 관을 통해 칫솔의 솔까지 올라와 솔에 자동으로 스며들 수 있게 하고, 치약 본체에 의하여 손으로 편하게 잡을 수 있게 하고, 버튼에 의하여 치약을 사용할 경우와 사용하지 않을 경우를 구분할 수 있게 하고, 뚜껑에 의하여 위생을 지킬 수 있게 함으로써 양치를 해야할 경우 두 가지 모두를 챙겨야 한다는 번거로움이 존재하는 문제점을 해소하도록 한 효과를 갖는 것이다.

도면의 간단한 설명

[0013] 도 1: 본 발명을 앞에서 본 그림

[0014] 도 2: 본 발명의 하부를 측면에서 본 그림

[0015] 도 3: 본 발명에 하부를 절단해서 본 그림

[0016] 도 4: 본 발명을 정면에서 본 그림

발명을 실시하기 위한 구체적인 내용

[0017] 즉, 본 발명은 양치를 잘 할 수 있게 미세한 모로 구성한 (100)솔, 치약을 짜게 될 경우 치약이 관을 통해 칫솔

의 솔까지 올라와 솔에 자동으로 스며들 수 있게 칫솔 안에 치약 입구에서 시작되는 관을 구성한 (200)칫솔 본체, 손으로 편하게 잡을 수 있게 원통형으로 구성한 (300)치약 본체, 치약을 사용할 경우와 사용하지 않을 경우를 구분할 수 있게 스프링을 이용해 관을 막을 수 있게한 (400)버튼, 위생을 지킬 수 있게 원기둥 모양을 만들고 난 후 통의 양옆면에 가늘고 긴 구멍을 내서 공기가 통하게 형성한 (500)뚜껑으로 구성 된 것이다.

[0018] 여기서, (200)칫솔 본체는 치약을 짜게 될 경우 치약이 관을 통해 칫솔의 솔까지 올라와 솔에 자동으로 스며들 수 있게 칫솔 안에 치약 입구에서 시작되는 관을 구성한 것이다.

[0019] 여기서, (300)치약 본체는 손으로 편하게 잡을 수 있게 원통형으로 구성한 것이다.

[0020] 여기서, (400)버튼은 치약을 사용할 경우와 사용하지 않을 경우를 구분할 수 있게 스프링을 이용해 관을 막을 수 있게한 것이다.

[0021] 여기서, (500)뚜껑은 위생을 지킬 수 있게 원기둥 모양을 만들고 난 후 통의 양옆면에 가늘고 긴 구멍을 내서 공기가 통하게 형성한 것이다.

[0022] 이하, 본 발명의 사용과정에 대하여 설명하면 다음과 같다.

[0023] 상기한 바와 같이 본 발명은 칫솔에 있어서 양치를 잘 할 수 있게 미세한 모로 구성한 (100)솔, 치약을 짜게 될 경우 치약이 관을 통해 칫솔의 솔까지 올라와 솔에 자동으로 스며들 수 있게 칫솔 안에 치약 입구에서 시작되는 관을 구성한 (200)칫솔 본체, 손으로 편하게 잡을 수 있게 원통형으로 구성한 (300)치약 본체, 치약을 사용할 경우와 사용하지 않을 경우를 구분할 수 있게 스프링을 이용해 관을 막을 수 있게한 (400)버튼, 위생을 지킬 수 있게 원기둥 모양을 만들고 난 후 통의 양옆면에 가늘고 긴 구멍을 내서 공기가 통하게 형성한 (500)뚜껑으로 구성된 본 발명을 적용하여 실시하게 되면, 양치를 해야할 경우 두 가지 모두를 챙겨야 한다는 번거로움이 존재하는 문제점을 해소하도록 한 것이다.

[0024] 또한 본 발명의 실시에 있어, 칫솔 안에 치약 입구에서 시작되는 관을 구성한 (200)칫솔 본체로 구성한 본 발명을 적용하여 실시하게 되면, 치약을 짜게 될 경우 치약이 관을 통해 칫솔의 솔까지 올라와 솔에 자동으로 스며들 수 있게 될 것이다.

[0025] 또한 본 발명의 실시에 있어, 원통형으로 구성한 (300)치약 본체로 구성한 본 발명을 적용하여 실시하게 되면, 손으로 편하게 잡을 수 있게 될 것이다.

[0026] 또한 본 발명의 실시에 있어, 스프링을 이용해 관을 막을 수 있게한 (400)버튼으로 구성한 본 발명을 적용하여 실시하게 되면, 치약을 사용할 경우와 사용하지 않을 경우를 구분할 수 있게 될 것이다.

[0027] 또한 본 발명의 실시에 있어, 원기둥 모양을 만들고 난 후 통의 양옆면에 가늘고 긴 구멍을 내서 공기가 통하게 형성한 (500)뚜껑으로 구성한 본 발명을 적용하여 실시하게 되면, 위생을 지킬 수 있게 될 것이다.

부호의 설명

[0028] 100: 솔, 200: 칫솔 본체, 300: 치약 본체, 400: 버튼, 500: 뚜껑

도면

도면1

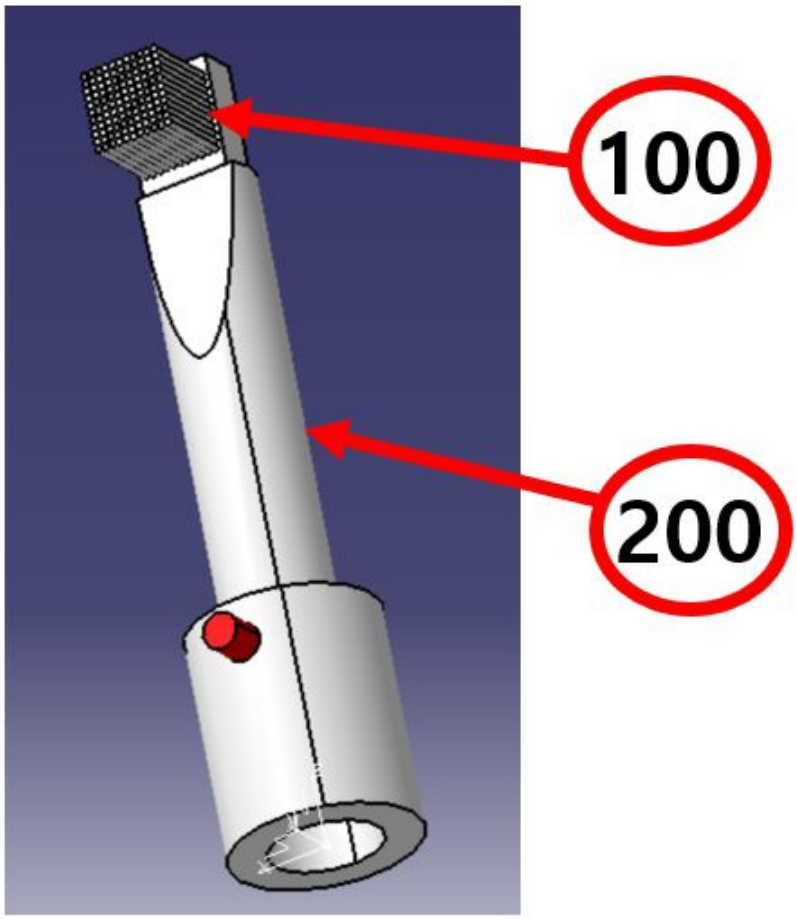

도면2

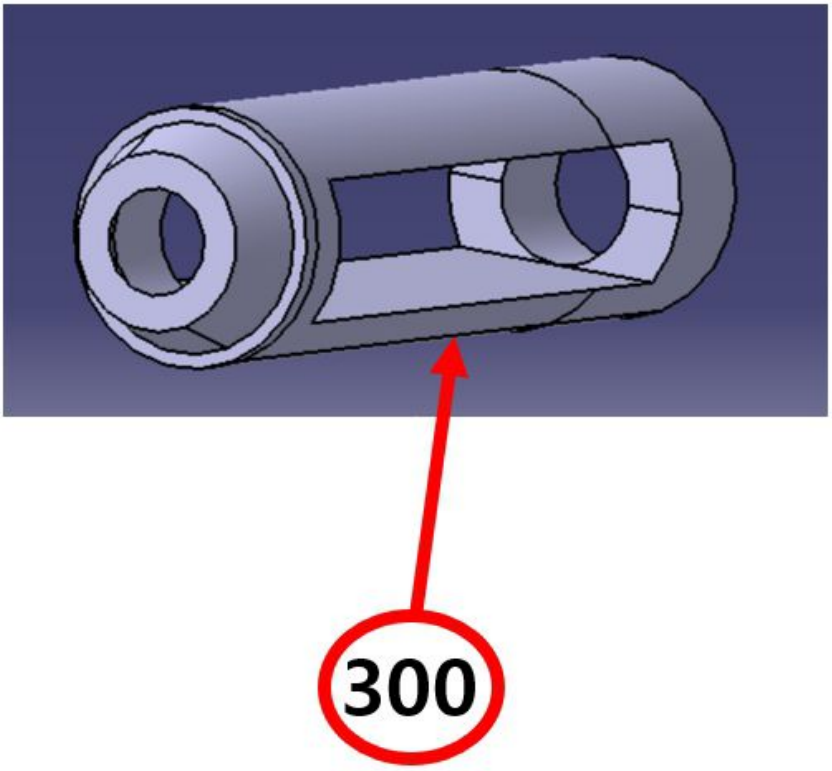

도면3

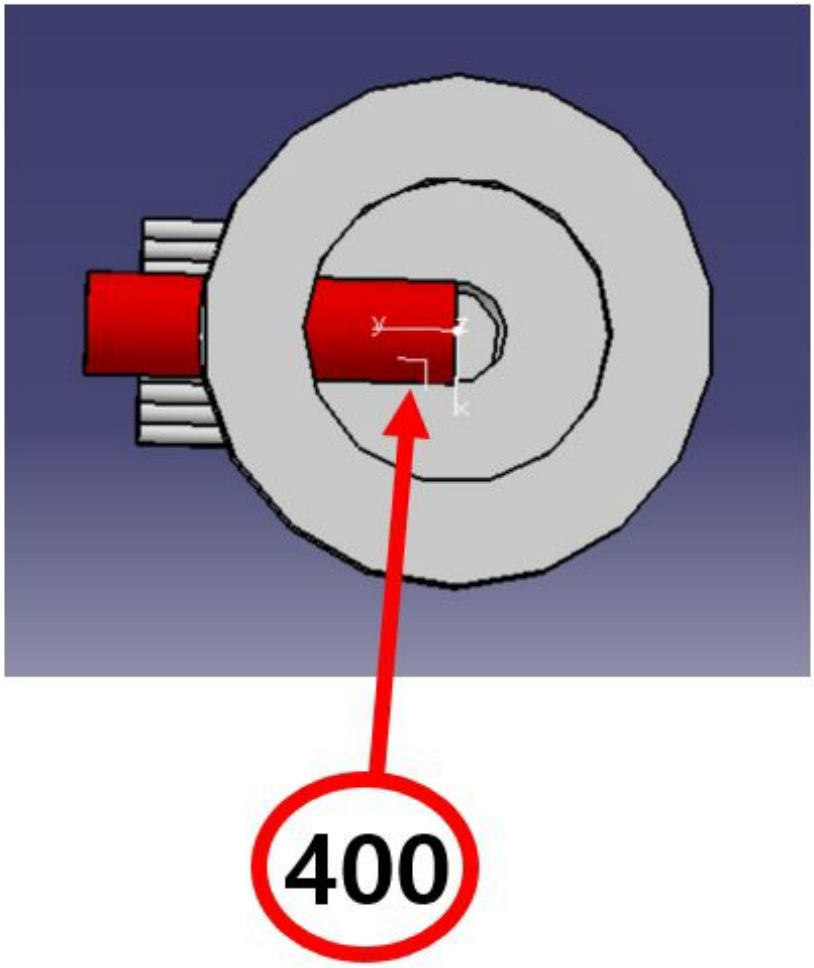
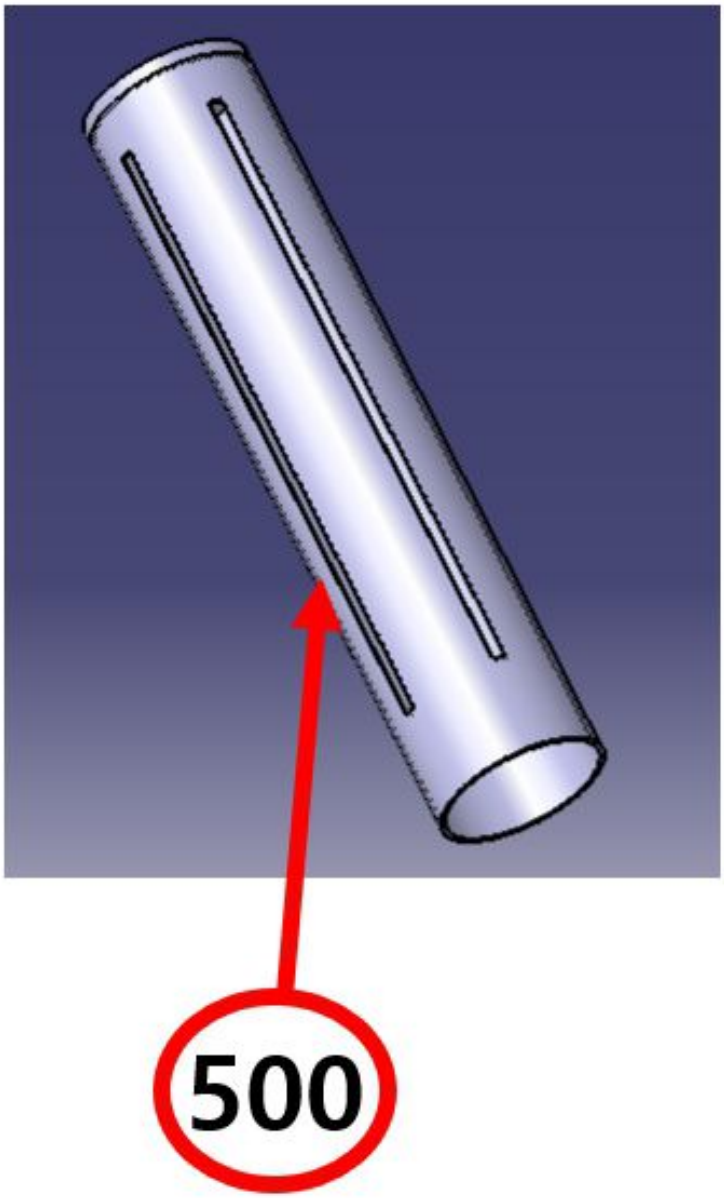
도면4