(19) 대한민국특허청(KR)
(12) 공개특허공보(A)

(11) 공개번호 10-2013-0016921
(43) 공개일자 2013년02월19일

(51) 국제특허분류(Int. Cl.)
A47C 1/11 (2006.01) *A47C 5/10* (2006.01)
G09F 7/00 (2006.01)
(21) 출원번호 10-2011-0079130
(22) 출원일자 2011년08월09일
심사청구일자 2011년08월09일

(71) 출원인
김종성
경기도 성남시 분당구 중앙공원로 53, 삼성아파트 132-102 (서현동)
(72) 발명자
김종성
경기도 성남시 분당구 중앙공원로 53, 삼성아파트 132-102 (서현동)
(74) 대리인
최중일

전체 청구항 수 : 총 3 항

(54) 발명의 명칭 **광고기능을 갖는 간이의자**

(57) 요 약

본 발명은 플라스틱 재료로 성형되며 등받이에 형성된 개구부에 탈부착가능한 광고판부를 구비하여 광고기능을 갖는 간이의자에 관한 것으로, 상기 광고판부(3)는 그 배면쪽에 외측 단부에서 내측으로 이격된 위치에서 돌출형성된 보강리브(8)와, 배면의 양측 단부에 각각 상하 이격된 위치에 돌출형성된 적어도 두개의 측면 결합돌출부(10)와 상하측 단부에서 상하 방향으로 돌출형성된 서로 이격된 적어도 두개의 상하 결합돌출부(11)를 구비하고, 상기 등받이(2)는 개구부(5) 주변에 형성된 플랜지(7)에 보강리브기능을 갖도록 배면쪽으로 돌출되게 형성된 단턱부(6)를 구비하고, 상기 광고판부(3)의 측면 결합돌출부(10)들과 상하 결합돌출부(11)들이 맞물림방식으로 결합되는 수용부(12,13)들이 상기 플랜지(7)의 양측면과 상하면들에 형성된 것을 특징으로 하여 구성됨으로써, 플라스틱재로 성형하여 등받이에 형성된 개구부에 광고판부를 간편하고 용이하게 탈부착할 수 있고, 반복적인 광고판 분해 및 재설치가 가능하여 사용에 의해 광고문안이 마모되거나 손상되는 경우 광고판부를 교체하여 광고기능을 지속적으로 유지할 수 있고, 변경된 광고문안을 갖는 광고판부로 교체할 수도 있어 여러가지의 광고를 할 수도 있는 효과가 있다.

대 표 도 - 도3

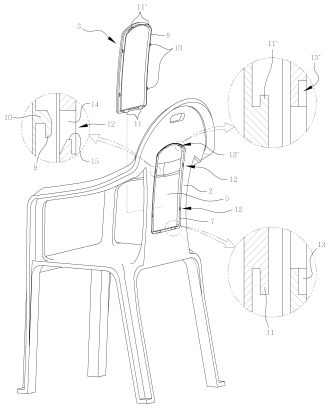

특허청구의 범위

청구항 1

플라스틱 재료로 성형되며 등받이에 형성된 개구부에 탈부착가능한 광고판부를 구비하여 광고기능을 갖는 간이의자에 있어서,

상기 광고판부(3)는 그 배면쪽에 외측 단부에서 내측으로 이격된 위치에서 돌출형성된 보강리브(8)와, 배면의 양측 단부에 각각 상하 이격된 위치에 돌출형성된 적어도 두개의 측면 결합돌출부(10)와 상하측 단부에서 상하방향으로 돌출형성된 서로 이격된 적어도 두개의 상하 결합돌출부(11)를 구비하고,

상기 등받이(2)는 개구부(5) 주변에 형성된 플랜지(7)에 보강리브기능을 갖도록 배면쪽으로 돌출되게 형성된 단턱부(6)를 구비하고, 상기 광고판부(3)의 측면 결합돌출부(10)들과 상하 결합돌출부(11)들이 맞물림방식으로 결합되는 수용부(12,13)들이 상기 플랜지(7)의 양측면과 상하면들에 형성된 것을 특징으로 하는 광고기능을 갖는 간이의자.

청구항 2

제 1항에 있어서, 상기 측면 결합돌출부(10)들은 각각 배면쪽으로 돌출 연장된 다음 단부(9)가 하방으로 절곡된 형상을 갖고, 상기 등받이(2) 개구부의 양측 플랜지(7)에 각각 형성된 수용부(12)의 홀(14)의 하측에는 전방으로 돌출되게 둔턱(14)이 형성되어, 상기 단부(9)가 홀(14)에 삽입되어 둔턱(15)의 배면에 맞물리도록 된 것을 특징으로 하는 광고기능을 갖는 간이의자.

청구항 3

제 1항 또는 2항에 있어서, 상기 상하 결합돌출부(11)는 광고판부(3) 배면의 상부와 하부에 각각 돌출된 형상을 갖고, 상기 등받이(2)의 개구부(5) 주변에서 배면측으로 돌출되어 보강리브로 형성되는 플랜지(7) 배면에 형성된 요홈으로 이루어진 수용부(13)에 상기 상하 결합돌출부(11)들이 분해가능하게 맞물리도록 된 것을 특징으로 하는 광고기능을 갖는 간이의자.

명 세 서

기 술 분 야

[0001] 본 고안은 광고 기능을 갖는 간이의자에 관한 것으로, 특히 광고물을 부착하거나 인쇄한 판넬을 등받이의 일부분으로서 간편하게 탈부착할 수 있고 내구성을 갖도록 개선된 구조의 광고기능을 갖는 간이의자에 관한 것이다.

배 경 기 술

[0002] 일반적으로, 상품 광고를 방송이나 신문 및 간행물과 같은 매체를 통하여 하는 경우 비용이 많이 소요되고 광고기간이 한정되는 문제가 있다.

[0003] 이에 따라 일반적으로 널리 사용되는 볼펜과 같은 물품에 광고 문안을 삽입하거나 인쇄하여 간접적으로 광고하는 방법이 매체를 통한 광고 보다 비용이 저렴하고 광고 기간이 물품을 사용하는 기간 동안 지속될 수 있는 점에서 많이 이용되고 있고, 이러한 광고 가능한 물품도 일상 생활에 사용되는 것이라면 가능하지만, 일반적으로 널리 사용되고 있는 플라스틱 의자 또한 이와 같이 광고기능을 부여할 수 있을 것이다.

[0004] 이와 같은 의자에 광고 기능을 부여토록 한 예가 1999.07.01. 공고된 실용신안등록 제20-0150638호의 "간이 의자"로서, 상기 간이의자는 다리와 좌판 및 등받이를 구비하여 사람이 앉을 수 있고, 상기 등받이에는 소정의 경로를 따라 소정 깊이로 설치된 홈 및 상기 홈과 소정 거리 이격하여 설치된 다수의 결합공을 구비하여 구성된 광고판 결합부가 형성되어 있는 본체; 상기 홈에 결합되는 돌출턱과 상기 결합공에 삽입되어 빠지는 것이 방지되는 분할 그리퍼를 구비하고 광고문안이 표시되는 광고판; 및 상기 광고판의 표면에 전사사출에 의해 열융착되어 상기 광고문안을 보호하는 필름을 포함하여 구성되어 있다.

[0005] 그러나, 상기 간이의자는 분할 그리퍼로 광고판이 본체의 결합부에 결합되는 구조로 광고판을 교체할 수 없는

문제점이 있었다.

[0006] 다른 예로는 1999.07.01. 공고된 실용신안등록 제20-0150640호의 "간이 의자"에는, 다리와 좌판 및 등받이를 구비하여 사람이 앉을 수 있고, 상기 등받이에는 소정 넓이의 빈 공간이 형성되어 있으며 상기 빈 공간의 가장자리를 따라 소정 크기의 구멍이 형성되어 있는 본체; 상기 구멍에 삽입될 수 있게 돌출되고 체결구가 형성되어 있는 제1돌기를 구비하고 광고문안이 표시되는 제1광고판; 상기 제1광고판의 표면에 전사사출에 의해 열융착 상기 광고문안을 보호하는 필름; 및 상기 체결구에 삽입되어 체결되는 제2돌기를 구비하고 필요에 따라 광고문안을 표시할 수 있는 제2광고판을 포함하는 구성이 개시되어 있다.

[0007] 그러나, 상기 간이 의자는 본체의 빈공간의 가장자리 부분을 사이에 두고 제 1 광고판의 돌기에 제 2 광고판의 돌기가 삽입되어 체결되는 구조로 분리가능하다고 기재되어 있으나, 실제로는 돌기와 돌기를 분리하기 어렵고, 분리과정에서 돌기들이 손상되기 쉬우며, 분리결합을 반복하게 되면 헐거워져서 작은 충격에도 제 1 및 2 광고판들이 분해되는 문제가 있으며, 두개의 광고판들이 결합되는 구조로 비용이 상승되는 문제가 있었다.

선행기술문헌

특허문헌

[0008] (특허문헌 0001) 1999.07.01. 공고 실용신안등록 제20-0150638호

(특허문헌 0002) 1999.07.01. 공고 실용신안등록 제20-0150640호

발명의 내용

해결하려는 과제

[0009] 본 고안은 상기한 종래 기술에 따른 광고기능을 갖는 간이의자에 대한 문제점을 해결하기 위하여 안출된 것으로, 플라스틱제 간이의자의 등받이부분에 광고판을 형성하되, 제조비용을 저렴하게 할 수 있고, 보다 간편하게 광고판을 간이의자의 등받이 부분에 용이하게 탈부착할 수 있으며, 광고판만을 교체하여 다른 광고를 할 수 있도록 개선된 구조의 광고기능을 갖는 간이의자의 제공을 목적으로 한다.

과제의 해결 수단

[0010] 상기한 목적을 달성하기 위하여, 본 고안에 따른 광고기능을 갖는 간이의자는 플라스틱 재료로 성형되며 등받이에 형성된 개구부에 탈부착가능한 광고판부를 구비하여 광고기능을 갖는 간이의자에 있어서, 상기 광고판부는 그 배면쪽에 외측 단부에서 내측으로 이격된 위치에서 돌출형성된 보강리브와, 배면의 양측 단부에 각각 상하 이격된 위치에 돌출형성된 적어도 두개의 측면 결합돌출부와 상하측 단부에서 상하 방향으로 돌출형성된 서로 이격된 적어도 두개의 상하 결합돌출부를 구비하고, 상기 등받이는 개구부 주변에 형성된 플랜지에 보강리브기능을 갖도록 배면쪽으로 돌출되게 형성된 단턱부를 구비하고, 상기 광고판부의 측면 결합돌출부들과 상하 결합돌출부들이 맞물림방식으로 결합되는 수용부들이 상기 플랜지의 양측면과 상하면들에 형성된 것을 특징으로 하여 구성된다.

[0011] 상기 측면 결합돌출부들은 각각 배면쪽으로 돌출 연장된 다음 단부가 하방으로 절곡된 형상을 갖고, 상기 등받이 개구부의 양측 플랜지에 각각 형성된 수용부의 홀의 하측에는 전방으로 돌출되게 둔턱이 형성되어, 상기 단부가 홀에 삽입되어 둔턱의 배면에 맞물리도록 구성된다.

[0012] 또한, 상기 상하 결합돌출부는 광고판부 배면의 상부와 하부에 각각 돌출된 형상을 갖고, 상기 등받이의 개구부 주변에서 배면측으로 돌출되어 보강리브로 형성되는 플랜지 배면에 형성된 요홈으로 이루어진 수용부에 상기 상하 결합돌출부들이 분해가능하게 맞물리도록 구성된다.

발명의 효과

[0013] 본 고안에 따른 광고기능을 갖는 간이의자는 플라스틱재로 성형하여 등받이에 형성된 개구부에 광고판부를 간편하고 용이하게 탈부착할 수 있고, 반복적인 광고판 분해 및 재설치가 가능하여 사용에 의해 광고문안이 마모되거나 손상되는 경우 광고판부를 교체하여 광고기능을 지속적으로 유지할 수 있고, 변경된 광고문안을 갖는 광고판부로 교체할 수도 있어 여러가지의 광고를 할 수도 있는 효과가 있다.

도면의 간단한 설명

[0014] 도 1은 본 고안의 광고기능을 갖는 간이의자의 정면에서 본 개략적인 사시도.

도 2는 도 1의 간이의자의 배면에서 본 개략적인 사시도.

도 3은 도 1의 간이의자에서 광고판부를 분리한 분해 사시도.

도 4는 배면에서 본 분해사시도.

도 5는 도 3의 광고판부를 간이의자의 등받이 개구부에 결합하는 과정을 설명하기 위한 부분측단면도.

발명을 실시하기 위한 구체적인 내용

[0015] 이하에서는 본 고안에 의한 광고기능을 갖는 간이의자의 실시예를 도시한 첨부 도면을 참고하여 구체적으로 살펴보기로 한다.

[0016] 도 1과 2에 있어서, 본 고안에 따른 광고기능을 갖는 간이의자(1)는 등받이(2)의 중앙에 장방형의 광고판부(3)가 탈착가능하게 장착되며, 상기 광고판부는 간이의자와 동일 재질, 예를들어 값이 저렴하고 성형성이 양호한 플라스틱 의자 성형 재료로 널리 사용되는 PP(polypropylene), 비교적 고가인 ABS(acryonitrile butadiene styrene)수지를 사용할 수 있으며, 간이의자는 PP로 성형하여 제조하고 간이의자의 광고판부만을 ABS로 제조할 수도 있다. 이때, 상기 광고판부는 간이의자의 등받이부분에 탈착이 용이하도록 어느 정도의 탄성적으로 만곡될 수 있도록 하는 것이 바람직하다. 상기 광고판부에는 광고 문안을 예를들어 스크린 인쇄하거나 광고문안이 인쇄된 필름을 광고판부에 열융착시켜 사용할 수도 있다.

[0017] 도 3과 4에 있어서, 광고 문안이 인쇄된 광고판부(3)가 장착되는 간이의자의 등받이(2)에는 장방형의 개구부(5)가 형성되고 그 내측 주변에는 등받이 정면 보다 배면쪽으로 돌출되게 단턱부(6)가 형성된 플랜지(7)가 일체로 형성되고, 상기 단턱부(6)는 그 개구부에 장착될 광고판부(3)의 두께에 해당하여 상기 플랜지(7)에 결합되는 광고판부(3)는 등받이(2)의 정면과 동일 평면이 됨으로써 사용자가 광고판부에 의한 사용상 불편이 없도록 한다. 또한, 상기 플랜지(7)는 배면측으로 돌출되어 등받이(2)의 개구부(5) 주변 강성을 보강하는 보강리브로서 작용하게 된다.

[0018] 상기 광고판부(3)의 배면쪽에는 외측 단부에서 내측으로 이격된 위치에 강성 보강을 위한 보강리브(8)가 돌출되게 형성되며, 상기 보강리브(8)는 광고판부가 등받이(2)의 개구부의 플랜지(7)에 장착될 때 플랜지의 내측 단부와 맞물리게 배치치된다. 광고판부 배면의 양측에는 적어도 하나, 도면에 도시된 실시예에서는 배면쪽으로 돌출된 보강리브 외측에 두개의 측면 결합돌출부(10)가 형성되며, 상기 측면 결합돌출부는 배면쪽으로 돌출 연장된 다음 단부(9)가 하방으로 절곡된 형상을 갖는다.

[0019] 또한, 광고판부(3) 배면의 상부와 하부에는 각각 등받이의 배면으로 부터 이격된 보강리브(8)의 선단으로 부터 상하쪽 각각에 돌출된 두개의 상하 결합돌출부(11)가 형성되어 있으며, 상기 상측 결합돌출부는 상방향으로 연장된 한편, 하측 결합돌출부는 하방으로 연장되어 형성된다.

[0020] 상기 광고판부(3)의 측면 결합돌출부(10)들과 상하 결합돌출부(11)들이 맞물림방식으로 결합되는 수용부(12,13)들이 등받이(2)에 형성된 개구부(5)의 플랜지(7)의 양측면과 상하면들에 형성된다.

[0021] 상기 측면 결합돌출부(10)와 분해가능하게 맞물리는 수용부(12)는 등받이(2) 개구부의 양측 플랜지(7)에 각각 형성된 홀(14) 형태로 이루어지고 상기 홀의 하측에는 전방으로 돌출되게 둔턱(15)이 형성되어 결합돌출부(10)의 하방으로 절곡된 단부(9)를 홀(14)로 삽입한 다음 하방으로 이동시킴으로써 상기 단부(9)가 둔턱(15)의 배면에 맞물려 결합된 상태로 유지된다.

[0022] 또한, 상하 결합돌출부(11)들이 분해가능하게 맞물리는 수용부(13)는 등받이(2)의 개구부(5) 주변에서 배면측으로 돌출되어 보강리브로 형성되는 플랜지(7) 배면에 형성된 요홈으로 이루어진다.

[0023] 이때 상기 요홈부들은 하측 결합돌출부가 상측 결합돌출부 보다 상대적으로 더 길게 형성됨에 따라 상기 상하 결합돌출부들의 돌출 연장된 길이에 대응된 상하 방향으로의 깊이를 갖는다. 즉, 하측의 요홈부들은 상부 결합돌출부들 보다 상대적으로 긴 하부 결합돌출부들의 길이에 대응하여 상하 방향의 깊이가 상측 요홈부 보다 더 깊게 형성된다.

[0024] 이러한 구성의 광고판부(3)를 등받이의 개구부 주변의 플랜지(7)에 조립하는 것에 대해 도 3 내지 5를 참고하여

설명하기로 한다. 플라스틱 재료를 성형하여 제조되는 간이의자의 등받이에 광고판부(3) 하측의 결합돌출부(11)를 먼저 등받이 개구부(5)의 플랜지(7)의 하단부 내측에 형성된 수용부(13)의 요홈부에 맞물리게 배치하는 한편, 광고판(3)의 측면 결합돌출부(10)를 등받이 개구부의 측면 플랜지(7)에 형성된 홀(14)에 맞춘 다음 위에서 아래로 힘을 가함으로써, 하측의 결합돌출부(11)가 하측의 수용부(13)에 완전히 끼워짐과 함께 측면 결합돌출부(10)는 그 단부(9)가 홀(14)의 둔턱(15)의 배면에 맞물리게 된다. 이때, 광고판부(3)의 하측 결합돌출부 보다 상대적으로 높이가 낮게 형성된 상측 결합돌출부(11)는 등받이 개구부의 전면측 모서리에 걸려 있게 되며, 이 상태에서 광고판부(3)의 상단부를 전면에서 배면쪽으로 힘을 가하게 되면, 플라스틱재로 성형된 상기 광고판부(3)의 상부는 탄성적으로 만곡되면서 상측 결합돌출부(11)가 등받이의 플랜지(7)의 상단부 배면에 형성된 요홈에 맞물리게 됨으로써 광고판부가 등받이 개구부의 플랜지에 완전히 결합됨으로써 조립이 완료된다.

[0025] 상기 광고판부(3)를 교체해야 하는 경우에는 광고판부(3)를 등받이 배면쪽에서 앞쪽으로 힘을 가하여 만곡되게 함으로써 높이가 상대적으로 낮은 상측의 결합돌출부(11)가 플랜지(7)의 배면에 형성된 수용부에서 이탈되어 부분적으로 분해된 상태에서 광고판부를 상방향으로 잡아 당김으로써 하방으로 절곡된 형상을 갖는 측면의 결합돌출부(10)와 하향된 하측의 결합돌출부(11)가 각각의 수용부에서 이탈되어 광고판부가 등받이의 개구부에서 분해된다.

[0026] 상기 의자의 등받이와 광고판부는 어느 정도의 탄성을 갖는 플라스틱 재료로 성형되어 광고판부의 결합돌출부(10,11)들이나 등받이 플랜지가 손상되지 않고 반복하여 분해조립할 수 있어 광고판부를 다른 광고문안의 것으로 교체하거나 광고문안이 손상된 광고판부를 새것으로 교체하여 간이의자는 지속적인 광고기능을 가질 수 있다.

산업상 이용가능성

[0027] 본 고안은 플라스틱 재료로 성형하여 저렴하게 생산할 수 있는 플라스틱재의 간이 의자의 등받이에 광고판을 탈부착 및 교체가능하게 장착할 수 있도록 하여 간이의자로 하여금 지속적인 광고 기능을 갖도록 사용할 수 있다.

부호의 설명

[0028]

2 : 등받이	3 : 광고판부
5 : 개구부	6 : 단턱부
7 : 플랜지	8 : 보강리브
9 : 단부	10 : (측면) 결합돌출부
11 : (상하) 결합돌출부	12, 13 : 수용부

도면

도면1

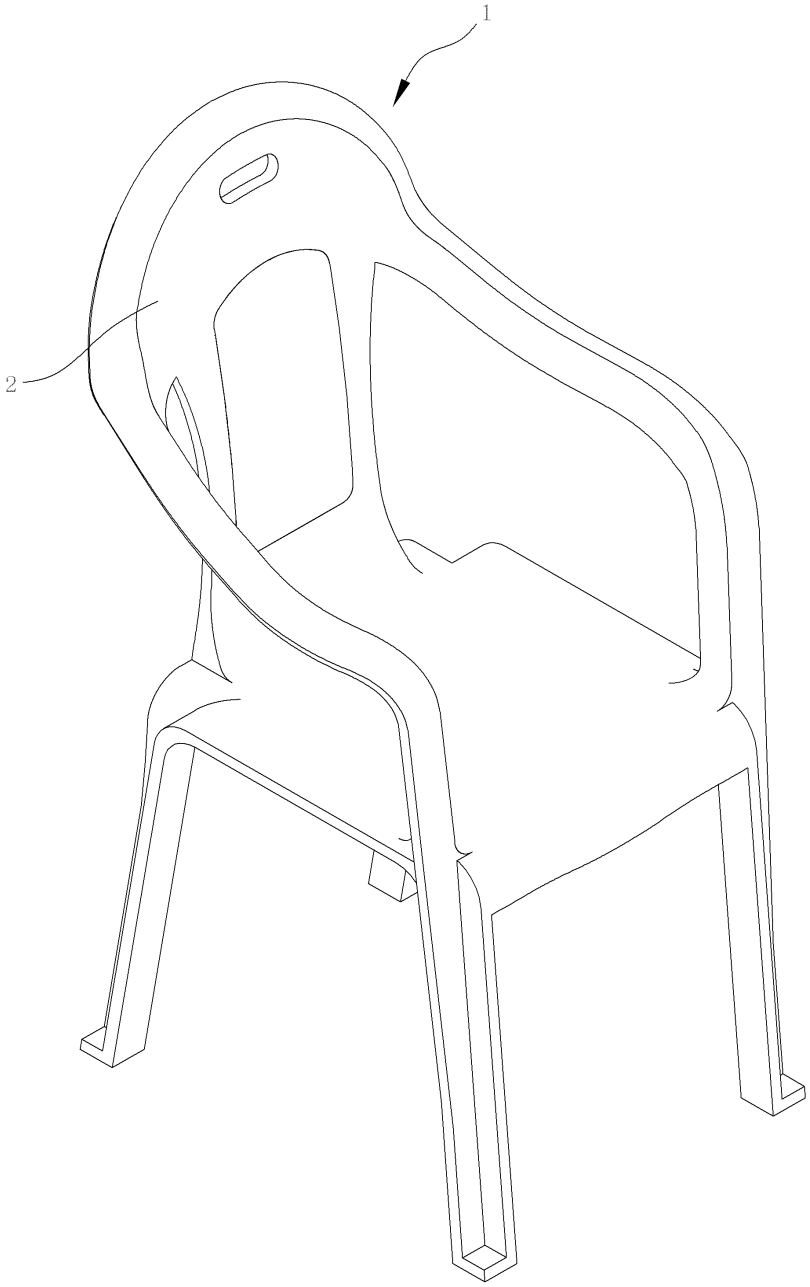

도면2

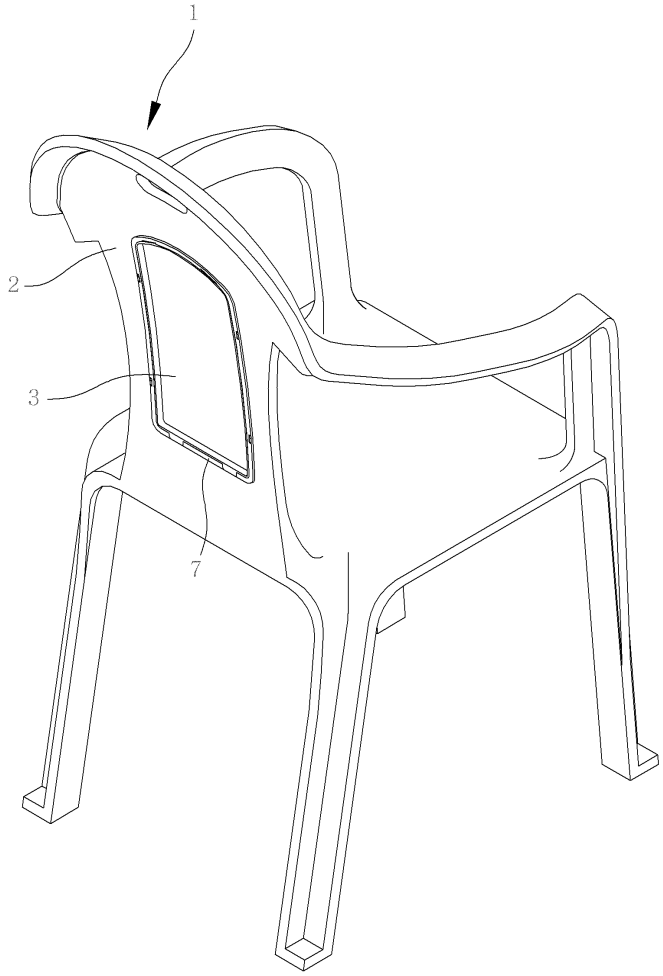

도면3

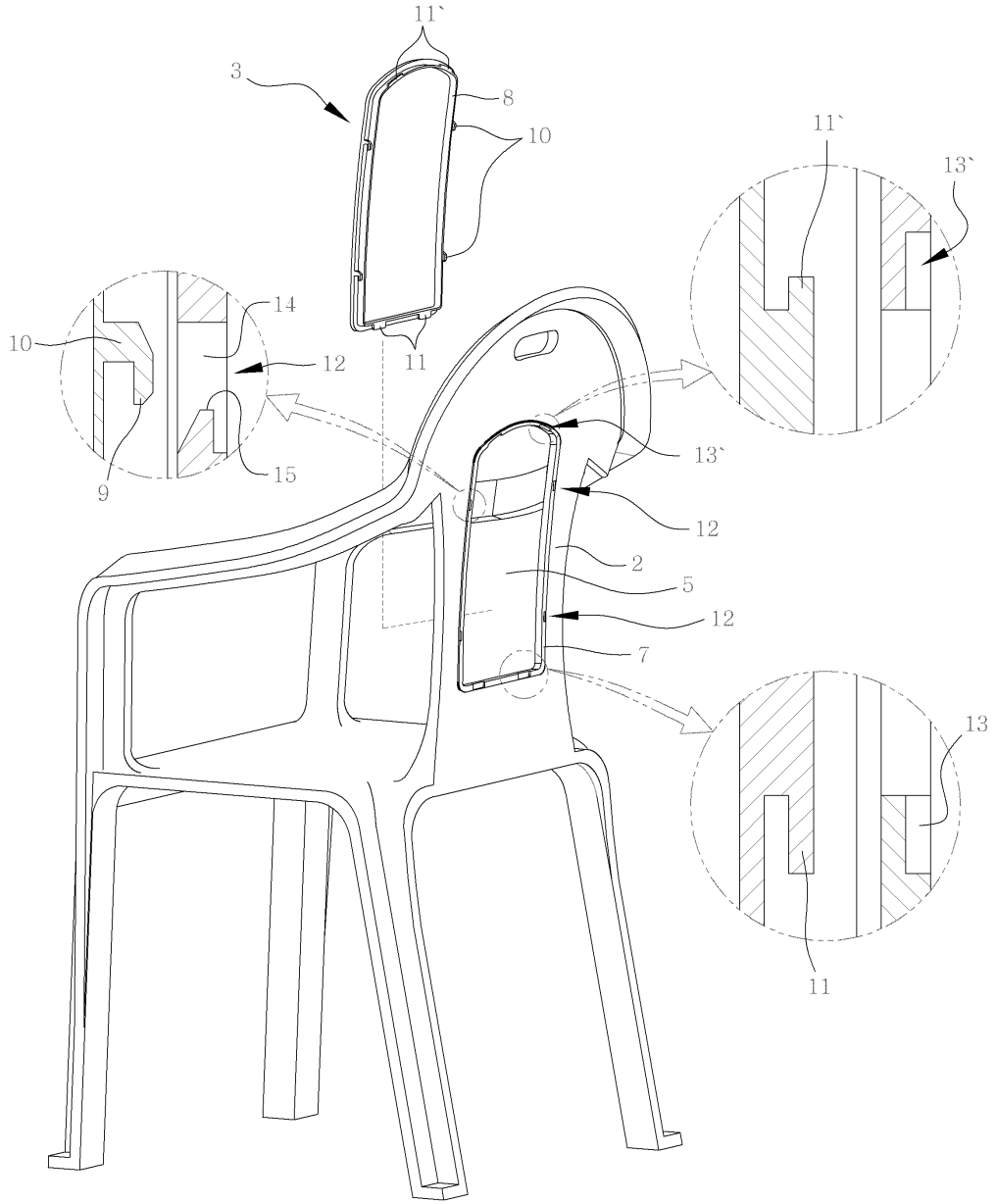

도면4

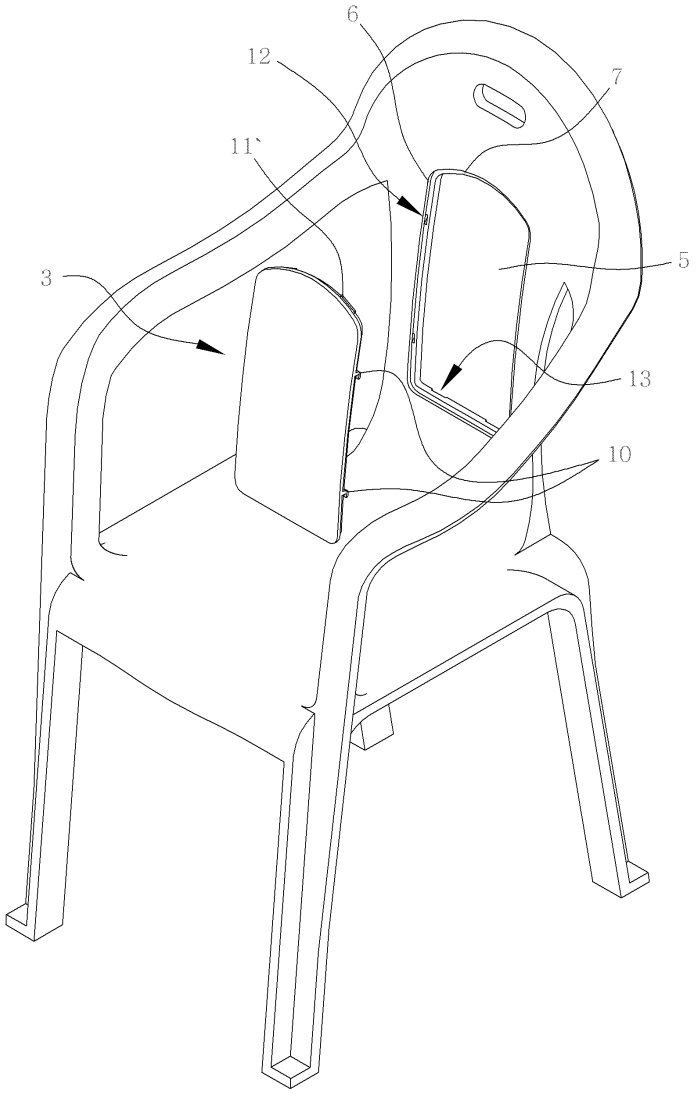
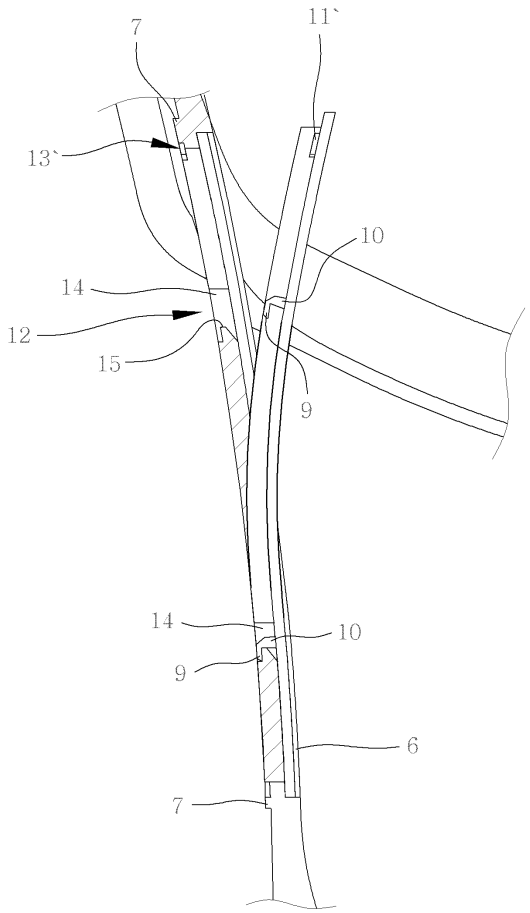
도면5